TEMPO TECHNOLOGIES®

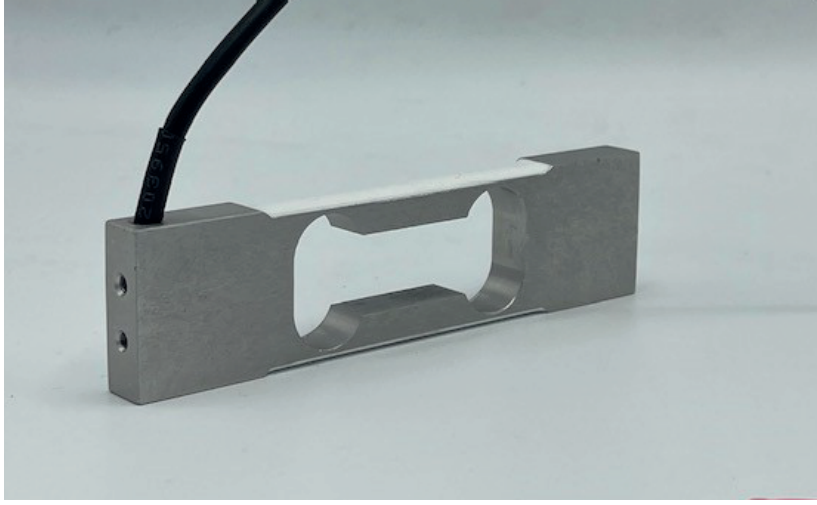

MODELLO AGA

Cella di carico basso costo e basso profilo del tipo fuoricentro (off-center), per bilance o altre applicazioni industriali per piccoli pesi a singolo punto di misura con piattaforma massima di 200x200mm. Ideali per realizzazioni di contapezzi o misure di peso in laboratorio di analisi. Il rivestimento delle parti elettriche e dei sensori con silicone conferisce un grado di protezione contro polveri e liquidi di grado IP67.

CARATTERISTICHE

SENSIBILITÀ NOMINALE:	1.0±0.15 mV/V
SBILANCIAMENTO DELLO ZERO:	±2% del carico nom.
CREEP (30MIN):	±0.02% a carico nom
NON LINEARITÀ, ISTERESI E NON RIPETIBILITÀ:	±0.02% del carico nom
IMPEDENZA DI INGRESSO:	410ohm ± 15ohm
RESISTENZA D'USCITA:	350ohm ± 5ohm
CAMPO DI TEMPERATURA COMPENSATA:	-20°C a 60°C
DERIVA DI ZERO IN TEMPERATURA:	±0.004% F.S./°C
SOVRACCARICO AMMESSO:	150% della portata
ALIMENTAZIONE:	10V continua o alternata
RESISTENZA DI ISOLAMENTO:	>5000 MEGOHMS
PORTATE:	500,600,1000,1200grammi
MATERIALE:	Lega d'alluminio
DERIVA DI SPAN. IN TEMPERATURA:	±0.003% del carico appl./°C
DIMENSIONI:	120x10x30mm

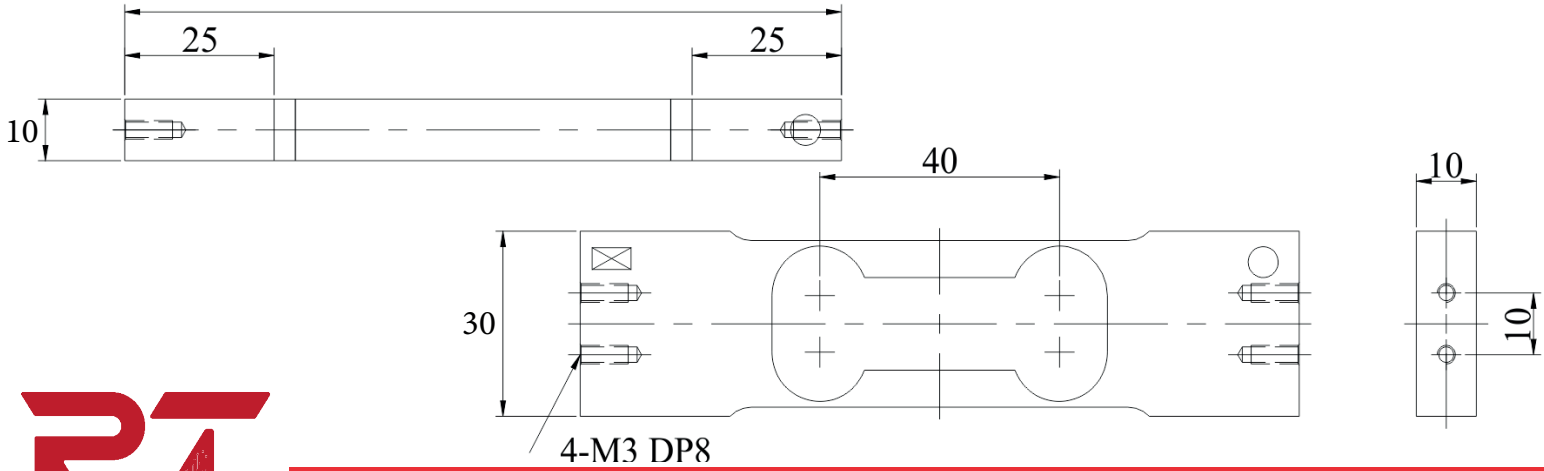

PICOTRONIK α 1990
Via Martiri delle Foibe, 2 - Mirandola (MO) Tel. 0535 27176 – Mail: info@picotronik.it
PICOTRONIK S.r.l. WWW.PICOTRONIK.IT